BRVBOT 2019

יאיר רשף | זוהר מסקה

" אנו מבקשים להבין איך מבני המוח מתגבשים
לכדי מכונה, המעניקה יכולות יצירה.
נתנסה בבניית מכונות בעלות מבנה פנימי פשוט.
כה פשוט שלמעשה, מבחינה אלקטרונית או מכנית,
אין בהן חפץ עניין.
אך עניינו אינו בזאת, אלא במבט על מכונות אלו
כחיות פרא, בסביבתן הטבעית. "

~ו.ברייטנברג 1963

DAY01

Parts:

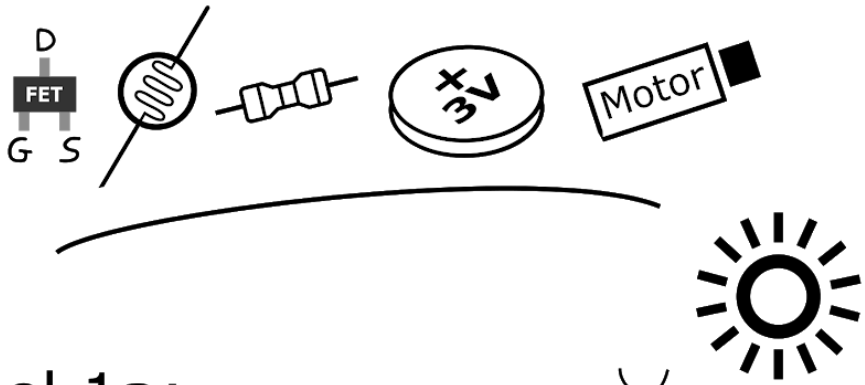

Model 1a:

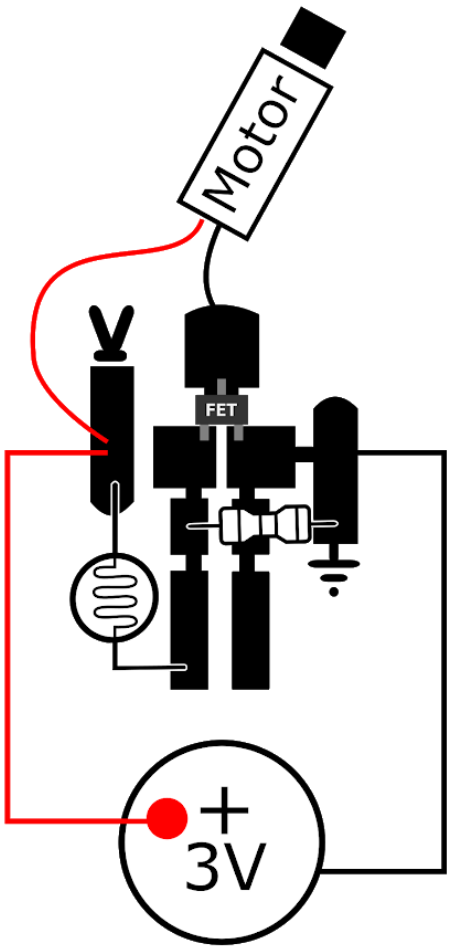

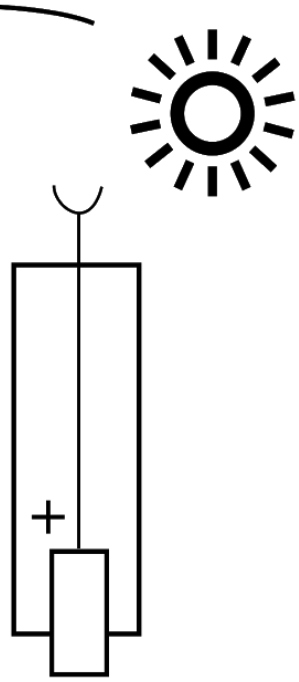

1a

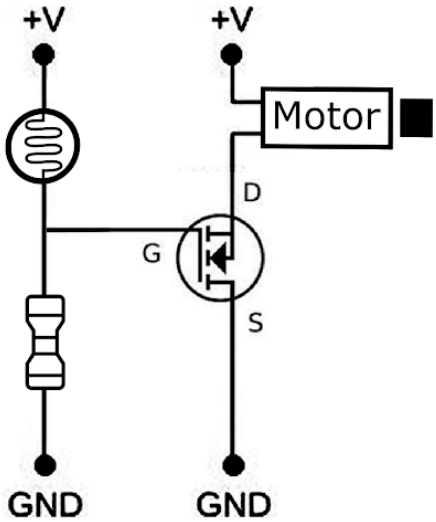

Model 1b:

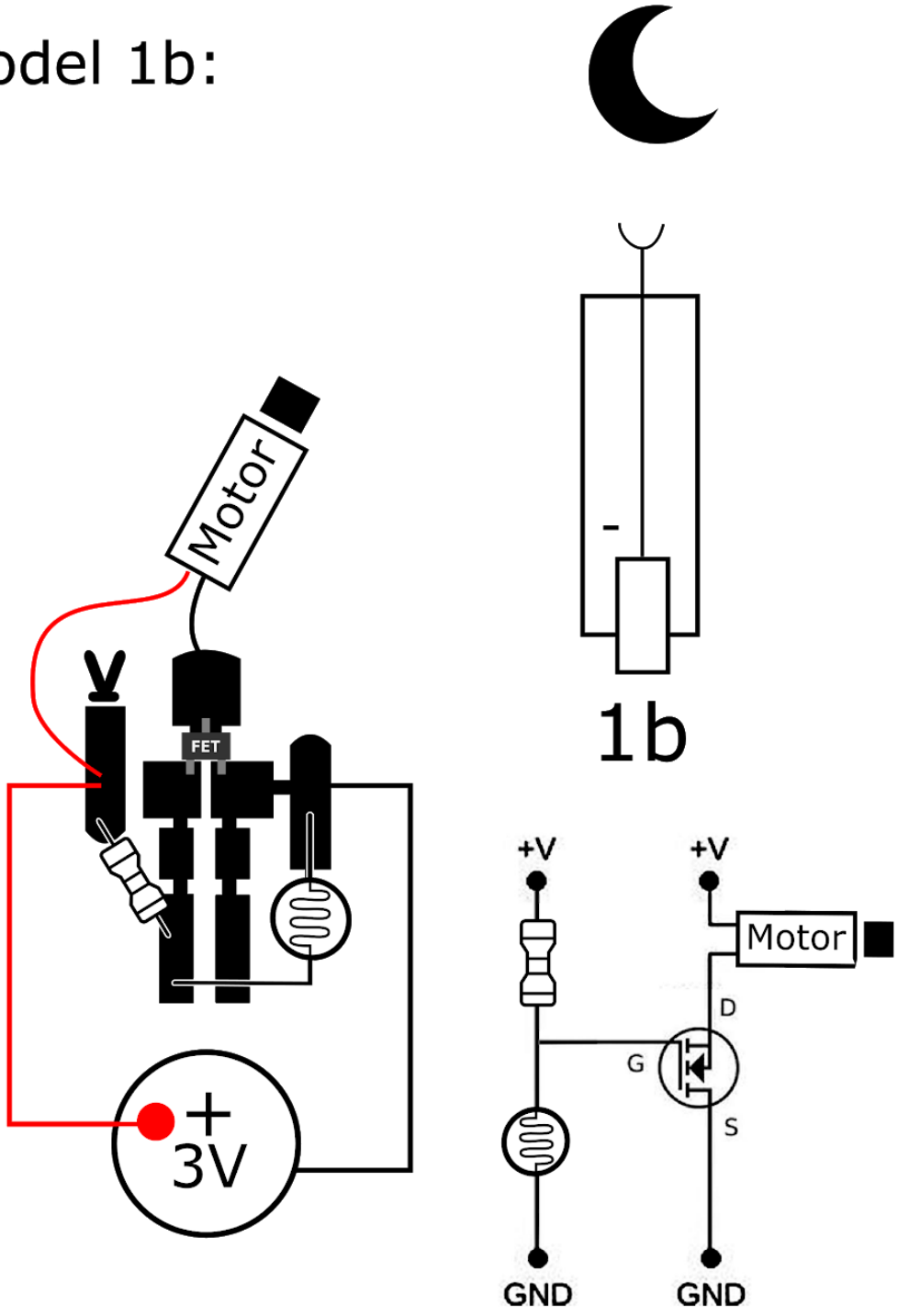

DAY02

FEAR AND AGGRESSION

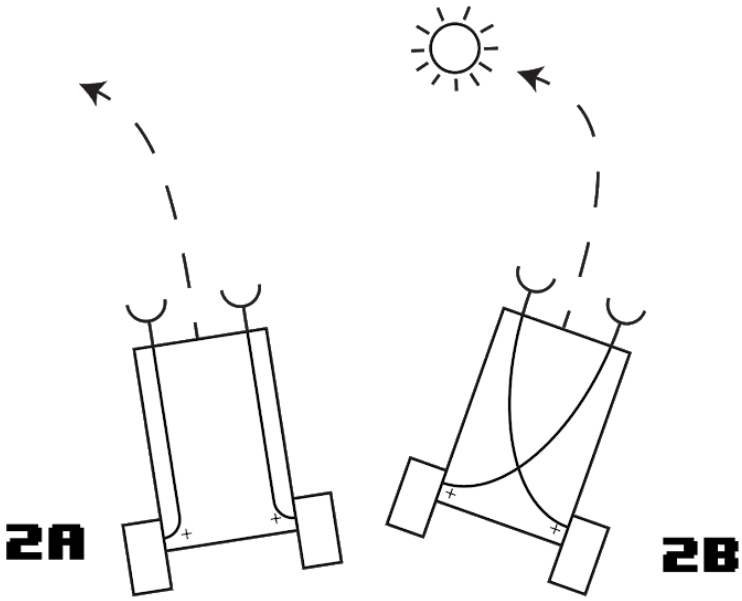

LOVE AND EXPLORER

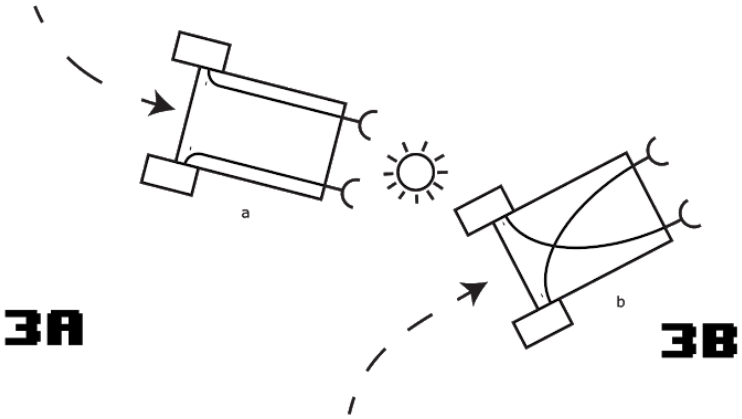

Model 2a:

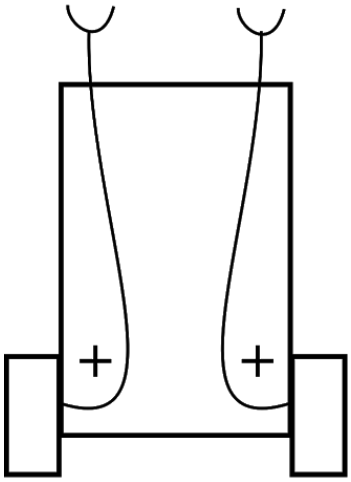
+
+

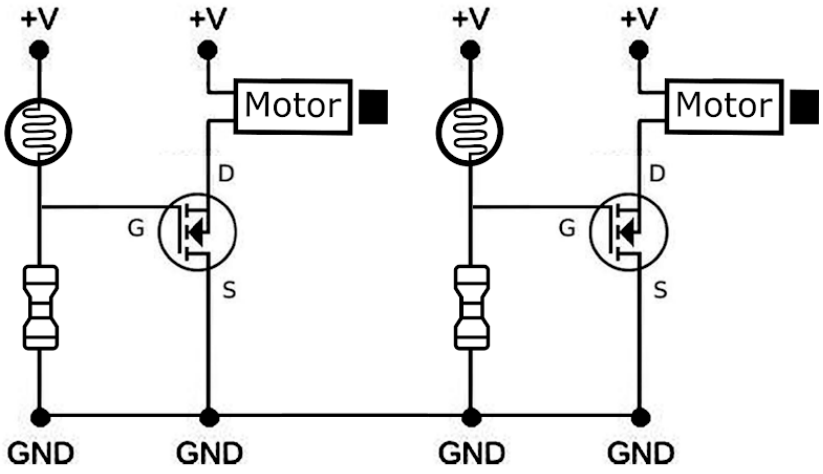
+V
+V
+V
+V
Motor
Motor
D
G
S
D
G
S
GND
GND
GND
GND

2a

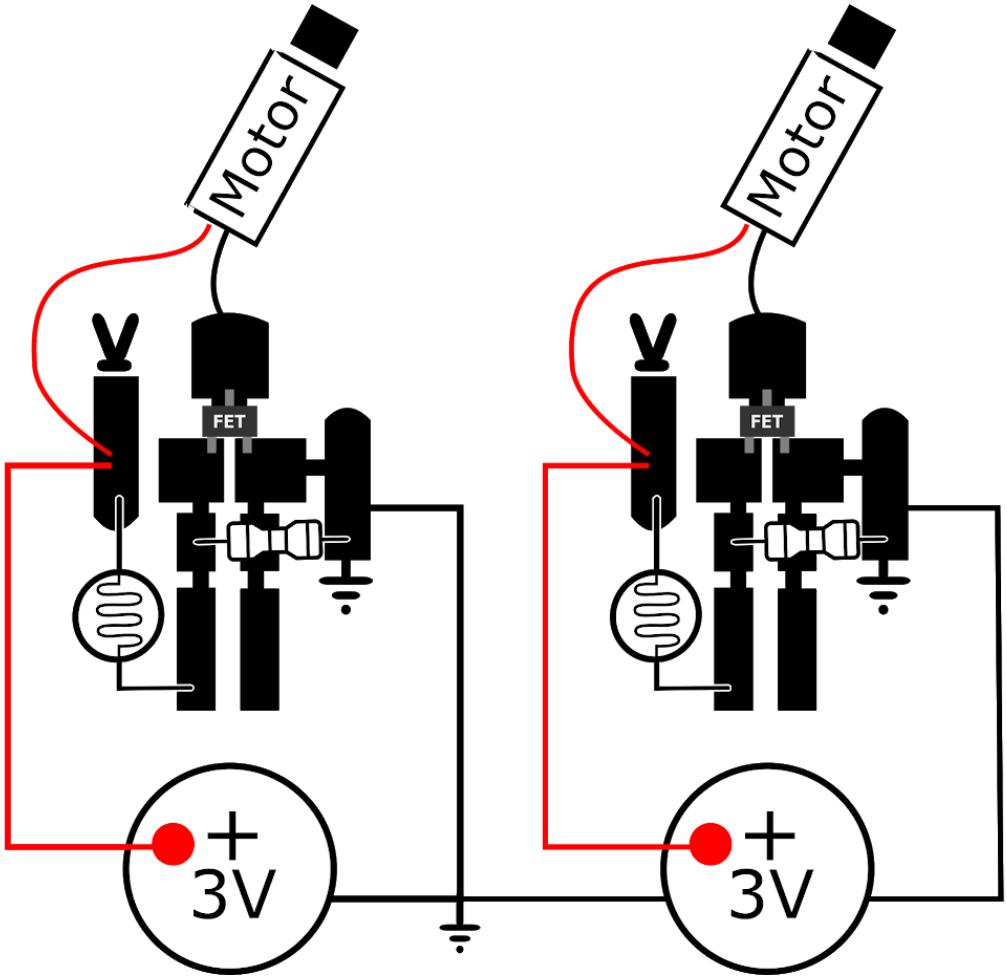
Motor
Motor
FET
FET
+
3V
+
3V

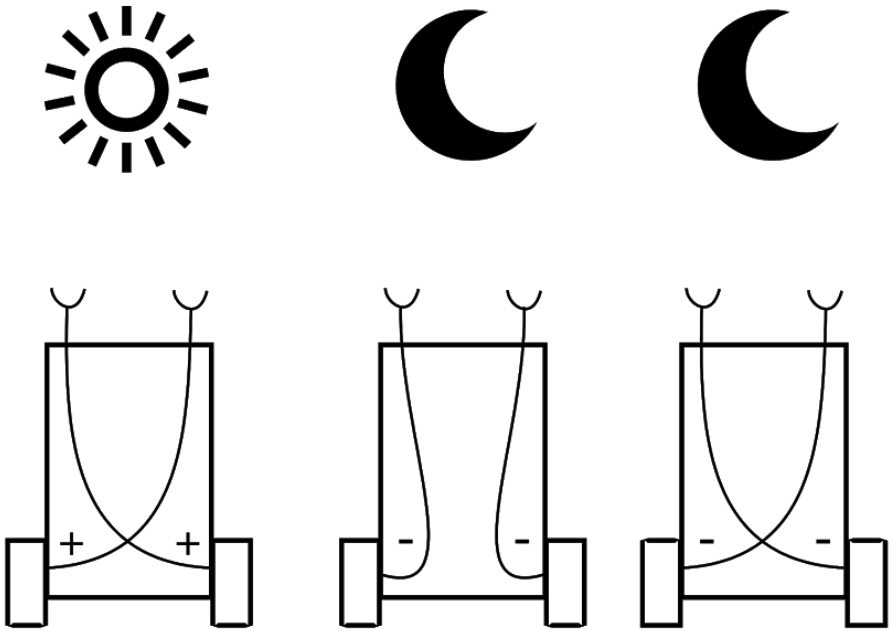

2b 3a 3b

DAY03

PCB Etching process using Bungard FR4 10X16cm 0.18um Cu clad
With built-in positive photoresist dry film
Bungard Manuel pdf

Process:
1] remove blue protective cover from clad
2] exposure : 120 seconds max. in UVbox
3] develop board with sodium hydroxide solution (about 1min)

sodium hydroxide solution >
2g : 100ml water

4] rinse pcb with tap water

5] etch the board with Ferric Chloride “The Edinburgh Etch” solution (about 3min)
(Work Temperature 50C)

Edinburgh Etch solution>
60ml Ferric Chloride
12ml Water
4g Citric Acid

6] rinse pcb with tap water

wiki.idiot.io/brvbot